l.encore RLE-10 klein – RLE-30 klein

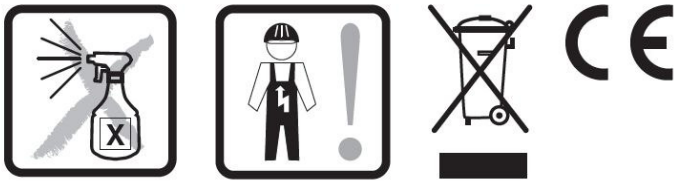

1. **Allgemeine Sicherheitshinweise**
   Die Leuchte ist ein elektrotechnisch hochwertiges Produkt und ist entsprechend den nationalen Errichtungsbestimmungen zu installieren. Andere Nutzungen sind nicht zulässig.
   Die Montage und Inbetriebnahme darf nur von qualifiziertem Fachpersonal vorgenommen werden. Bitte folgen Sie den Anweisungen der vorliegenden Produktinformation sehr sorgfältig.
   Jegliche Garantieansprüche erlöschen bei eigenmächtigen Veränderungen an der Leuchte.
2. **Montagehinweise**
   Bei der Montage dürfen nur Originalteile verwendet werden. Eine Installation der Leuchte im Außenbereich ist nicht zulässig.
3. **Betriebshinweise**
   Die Leuchten sind ausschließlich für den bestimmungsgemäßen Gebrauch zugelassen.
   Der Hersteller übernimmt keine Haftung für Schäden, die durch unsachgemäßen Einsatz entstehen.
4. **Wartungshinweise**
   Reinigungsarbeiten an der Leuchte sind mit einem weichen Tuch und ph-neutralem, alkoholfreiem, nicht scheuerndem Reiniger durchzuführen

luxwerk . manufaktur für lichttechnik GmbH . gewerbestraße 11 . 79364 malterdingen . telefon: +49.7644.92699.200 . USt-IdNr.: DE264098198 . Steuer Nr.: 34422/01001
www.luxwerk-lichttechnik.com . info@luxwerk-lichttechnik.com . Geschäftsführung: Manfred Schwarztrauber, Wolfgang Glaser . HRB 713269 Handelsregister Freiburg
WEEE-Nr.: 62892164 . Bank: Deutsche Bank AG . IBAN: DE31545700940213738800 . BIC:DEUTDESM545 . BW Bank . IBAN: DE68600501010001035665 . BIC:SOLADEST600

Packungsinhalt

1x

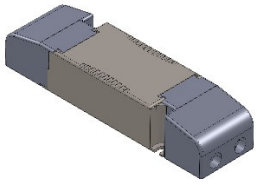

1x

Montagehinweise

Bitte nach der Montage diese Montageanleitung an den Kunden weitergeben.

luxwerk . manufaktur für lichttechnik GmbH . gewerbestraße 11 . 79364 malterdingen . telefon: +49.7644.92699.200 . USt-IdNr.: DE264098198 . Steuer Nr.: 34422/01001
www.luxwerk-lichttechnik.com . info@luxwerk-lichttechnik.com . Geschäftsführung: Manfred Schwarztrauber, Wolfgang Glaser . HRB 713269 Handelsregister Freiburg
WEEE-Nr.: 62892164 . Bank: Deutsche Bank AG . IBAN: DE31545700940213738800 . BIC:DEUTDESM545 . BW Bank . IBAN: DE68600501010001035665 . BIC:SOLADEST600

luxor

1. Montage:

Die Leuchte auspacken und auf Beschädigungen prüfen.

2. Deckenausschnitt herstellen

Den Deckenausschnitt für den entsprechenden Leuchtentyp herstellen.

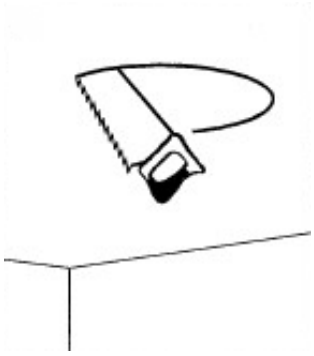

l. encore RLE-10 klein Ø100mm

l.encore RLE-15 klein Ø150mm

l.encore RLE-20 klein Ø200mm

l.encore RLE-30 klein Ø285mm

3. Leuchte anschließen.

Das Betriebsgerät ist an der Leuchte bereits angeschlossen. Die bauseitige Zuleitung, wie auf dem Betriebsgerät abgebildet, anschließen.

schaltbar:

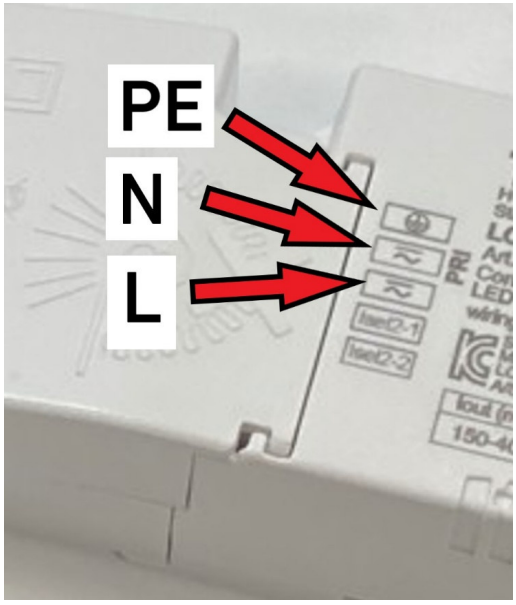

Montagehinweise

DALI:

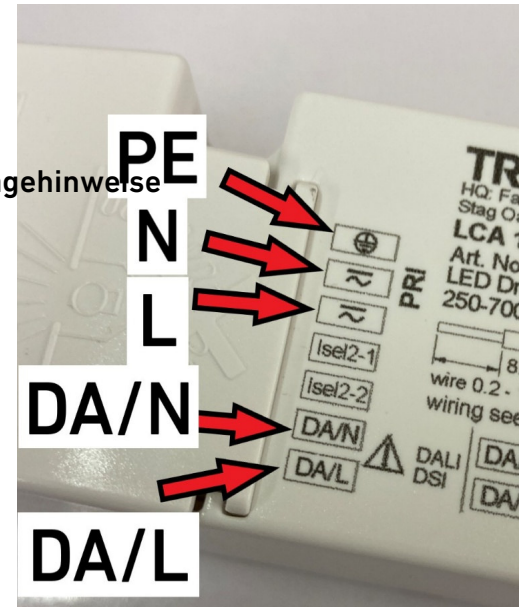

4. Die Leuchte in den Deckenausschnitt einsetzen.

Hierzu eine Feder nach oben drücken und auf die Kante des Deckenausschnittes auflegen. Anschließend die Zweite Feder soweit wie nötig nach oben biegen und die Leuchte in den Ausschnitt führen.

luxwerk . manufaktur für lichttechnik GmbH . gewerbestraße 11 . 79364 malterdingen . telefon: +49.7644.92699.200 . USt-IdNr.: DE264098198 . Steuer Nr.: 34422/01001
www.luxwerk-lichttechnik.com . info@luxwerk-lichttechnik.com . Geschäftsführung: Manfred Schwarztrauber, Wolfgang Glaser . HRB 713269 Handelsregister Freiburg
WEEE-Nr.: 62892164 . Bank: Deutsche Bank AG . IBAN: DE31545700940213738800 . BIC:DEUTDESM545 . BW Bank . IBAN: DE68600501010001035665 . BIC:SOLADEST600

Maßskizze:

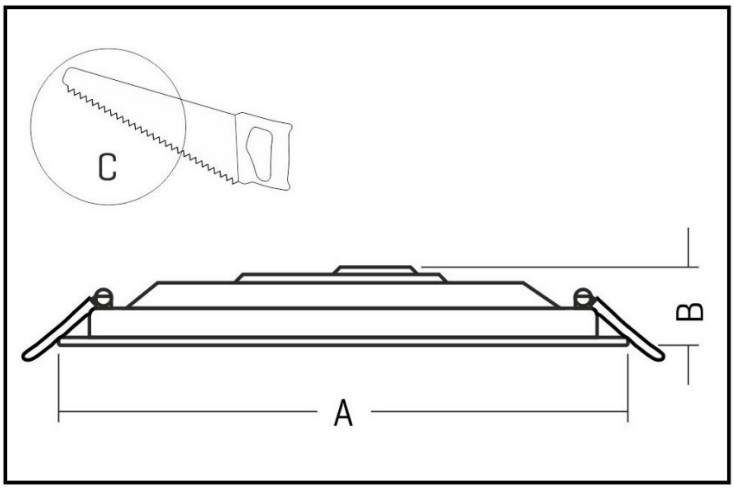

Leuchtentyp	A	B	C
l.encore RLE-10 klein	**Ø120mm**	**32mm**	**Ø100mm**
l.encore RLE-15 klein	**Ø170mm**	**32mm**	**Ø150mm**
l.encore RLE-20 klein	**Ø220mm**	**32mm**	**Ø200mm**
l.encore RLE-30 klein	**Ø300mm**	**32mm**	**Ø285mm**

luxwerk . manufaktur für lichttechnik GmbH . gewerbestraße 11 . 79364 malterdingen . telefon: +49.7644.92699.200 . USt-IdNr.: DE264098198 . Steuer Nr.: 34422/01001
www.luxwerk-lichttechnik.com . info@luxwerk-lichttechnik.com . Geschäftsführung: Manfred Schwarztrauber, Wolfgang Glaser . HRB 713269 Handelsregister Freiburg
WEEE-Nr.: 62892164 . Bank: Deutsche Bank AG . IBAN: DE31545700940213738800 . BIC:DEUTDESM545 . BW Bank . IBAN: DE68600501010001035665 . BIC:SOLADEST600